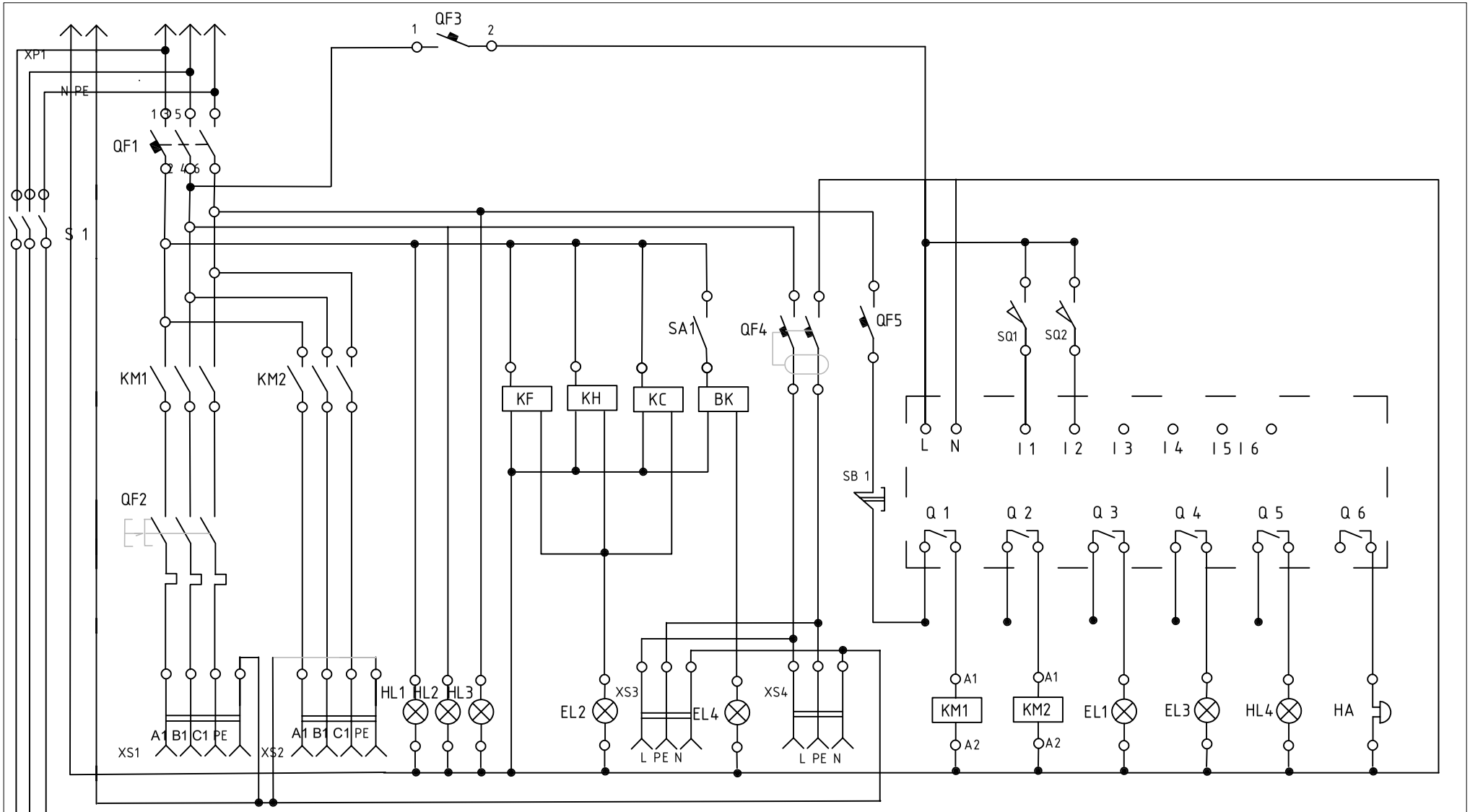

Изм.	Кол.уч	Лист	№док.	Подпись	Дата	Конкурсное задание. Схема электрическая принципиальная.		
Разработал	Гаспирович А.А.				19.05.19			
Проверил	Секретарев С.				19.05.19	VII Национальный чемпионат "Молодые профессионалы" "Электромонтаж". Казань, 21 -23.05.2019	Лист	Листов
							1	1
							WorldSkills	
Ствердил	Суровцев А.П.				19.05.19			